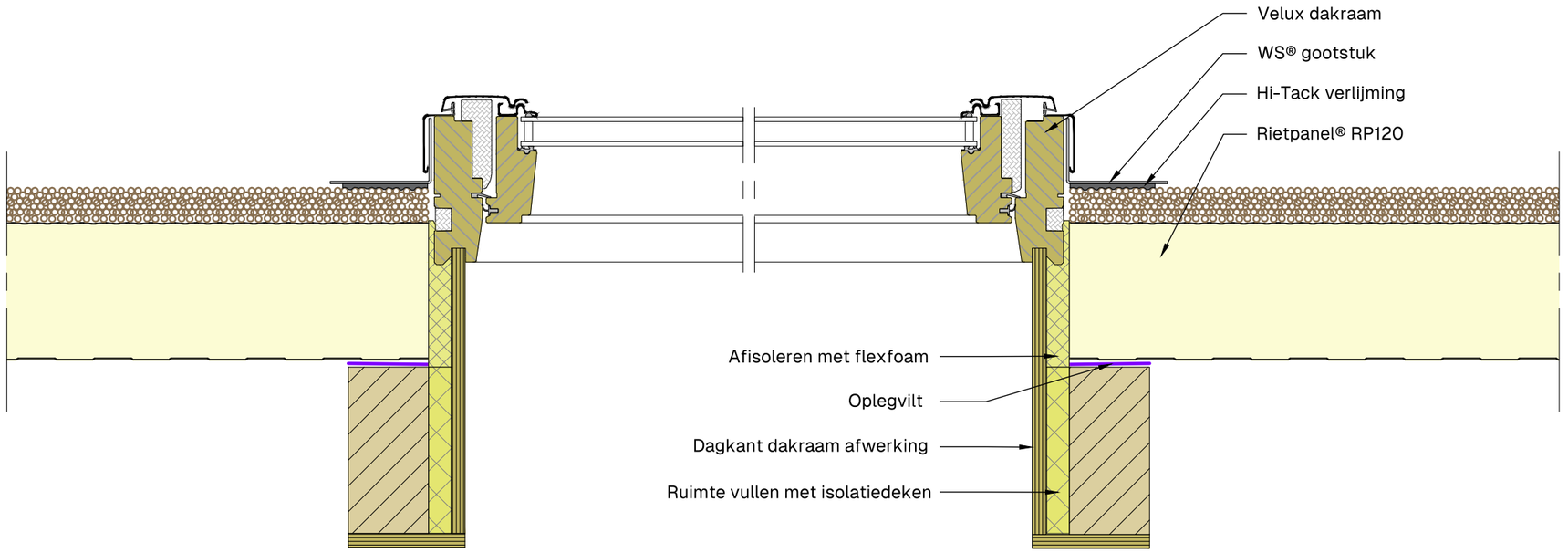

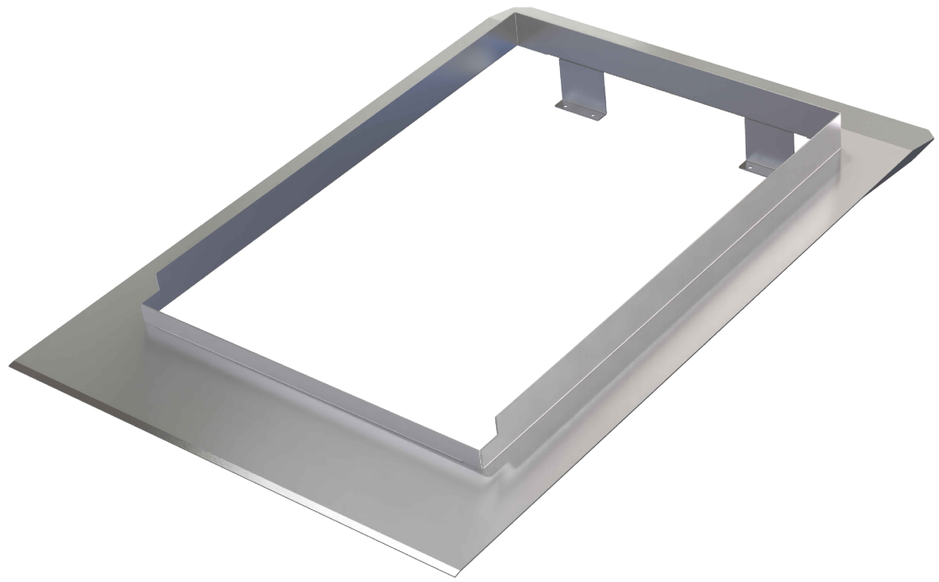

WS® gootstuk

Velux dakraam met WS® gootstuk - dwarsdoorsnede

RIETPANEL®

Product: RP60 - RP90 - RP120 - RP150

Toepassing: Dak

A3

Get.: DV | Schaal: 1:10 | Datum: 23/09/2026 | Tek.: 1-4-2

Nijverheidsweg 59 - 3771 ME - Barneveld - Tel: 085 - 029 07 40 - www.rietpanel.nl

Detail series Rietpanel(R) Elementen.dwg